torterolo&re

COLLECTION

SECURITY DOORS

Collezione

TORTEROLO & RE



Costruiamo la sicurezza con rigore scientifico e la realizziamo con passione e creatività, perché ogni porta abbia una personalità inconfondibile: la Vostra.
Traduciamo le idee in materia e affianchiamo architetti e designer nei loro progetti con la versatilità della nostra sapienza artigianale, la flessibilità dei nostri mezzi produttivi e la potenzialità espressiva di essenze pregiate, materiali inconsueti, metalli, mosaici e vetri decorati, colori di tendenza, sagome e lavorazioni speciali con finiture di ogni tipo.

Da oltre 60 ANNI

Dal 1964 progettiamo e produciamo porte blindate per proteggere e personalizzare ogni punto di ingresso.
La nostra forza risiede nella nostra esperienza e conoscenza e nella consapevolezza che le cose non rimangono mai le stesse a lungo. Da sempre puntiamo all'innovazione in termini di prestazioni, funzionalità, ambiente ed estetica. Per offrire armonia, privacy, comfort e stile.
Le porte blindate Torterolo & Re sono vendute in tutto il mondo e sono apprezzate per la particolare cura costruttiva e per la capacità di coniugare sicurezza e design. Una vasta gamma di porte blindate adattabili ad ogni arredamento e personalizzabili a piacere. Collaboriamo con affermati architetti e studi di designer, offrendo soluzioni a misura di progetto sia a livello tecnico sia di stile, con la qualità che contraddistingue tutta la nostra produzione. Il livello di personalizzazione che siamo in grado di produrre sulle porte blindate ci permette di dire che "possiamo realizzare la porta che avete in mente".
Le porte blindate Torterolo & Re proteggono la privacy ed esprimono in bellezza la personalità di ognuno, grazie a una grande varietà di essenze, finiture e colori già disponibili "a catalogo". Ma qualunque sia la vostra richiesta estetica e tecnologica, siamo in grado di produrla con l'accuratezza di un prodotto artigianale, con i tempi e i processi produttivi di una struttura industriale in grado di produrre 60.000 porte blindate all'anno.

Onestà e cura costante: potete fidarvi di noi.

L'utilizzo consapevole delle risorse, il rispetto per la natura ed un impegno ecologico costante sono temi di fondamentale importanza per la Torterolo & Re, fin dalla scelta delle materie prime. Le nostre linee di produzione sono improntate e divise tra processi tradizionali e processi automatizzati ad alta tecnologia avanzata.
Inoltre la responsabilità sociale d'impresa per la tutela dell'ambiente è uno dei cardini della filosofia e dell'impegno quotidiano della Torterolo & Re. Il sistema aziendale, certificato secondo la norma UNI EN ISO 9001, poggiando sui suddetti processi altamente automatizzati, assicura il rispetto ed il mantenimento degli elevati standard dei nostri prodotti che, per tale ragione, conformi ai requisiti richiesti, sono provvisti di marchio CE. Sottoponiamo costantemente i nostri manufatti ai severi test previsti dalle direttive e ci impegniamo a dichiararne i risultati ottenuti e garantirne la veridicità.



1 Sicurezza

La casa deve essere un luogo sicuro, dove proteggere i nostri affetti e garantire riposo e conforto. Le porte blindate Torterolo & Re non temono confronti: alle massime prestazioni antieffrazione e alle serrature ad elevatissimo standard di sicurezza, si accompagnano performance di assoluto rilievo anche dal punto di vista degli isolamenti termico ed acustico per tutte le versioni, che siano standard o su misura, ad una o due ante.



2 Sostenibilità

Selezioniamo i migliori materiali per produrre le vostre porte blindate. Torterolo & Re produce pannelli per le porte blindate scegliendo il legno da aree di rigenerazione forestale controllata, per rispettare l'equilibrio ecologico della foresta e la sua protezione ed espansione. I pannelli in legno massello, dal design classico o moderno che siano, sono i più pregiati tra i prodotti Torterolo & Re, impreziositi dall'accuratezza della lavorazione e dall'unicità di ogni singolo elemento prodotto.



3 Design

Offriamo soluzioni ad ogni progetto con qualsiasi esigenza tecnica o stilistica. La porta blindata è un elemento d'arredo fondamentale che contribuisce a definire lo stile dell'abitazione ancor prima di esservi entrati. Per questo collaboriamo con affermati studi di architettura e design proponendo alla clientela un'ampia gamma di soluzioni. Tutte con l'alta qualità che, da sempre, contraddistingue la nostra produzione.



4 Qualità

Torterolo & Re è certificata UNI EN ISO 9001 e UNI EN ISO 14001; lo stesso sistema di gestione garantisce costanza di prestazioni dei nostri manufatti, secondo quanto testato nei laboratori accreditati. Il nostro processo produttivo tende al miglioramento continuo per offrire prodotti sicuri ed affidabili anche negli aspetti intrinsechi e meno visibili del prodotto.

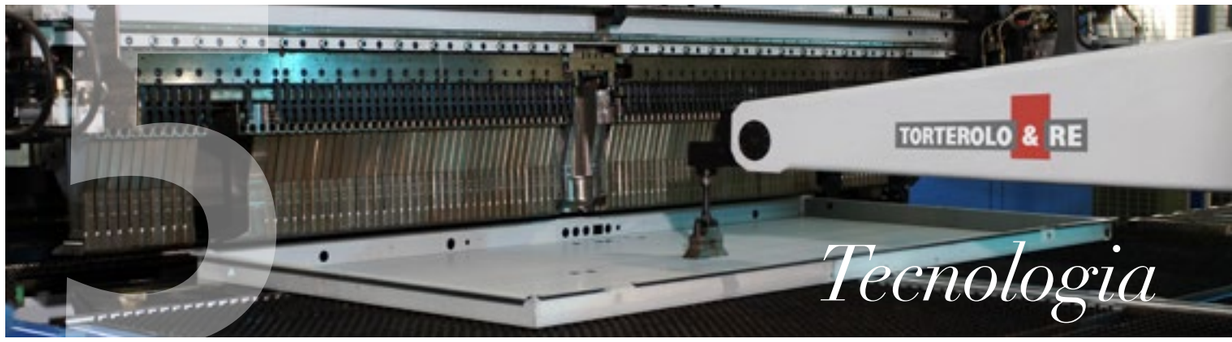

5 Tecnologia

Il nostro know how ed i nostri prodotti sono 100% Made in Italy e conosciuti a livello internazionale. Le nostre linee di produzione si dividono tra processi di tipo tradizionale e automazioni high-tech, perché la missione di Torterolo & Re è semplice: realizzare i migliori prodotti per proteggere, nel tempo, la vostra casa e l'ambiente.



6 Prestazioni

Le porte Torterolo & Re nascono per essere robuste e resistenti ad ogni tipo di intrusione, isolanti al rumore e al passaggio di calore, impermeabili all'aria e all'acqua. La serie Confort 09 Plus, inoltre, ha uno speciale telaio a interruzione di ponte termico, brevettato Torterolo & Re, che limita la formazione di condensa anche nelle condizioni più estreme. Per ottenere ciò sottoponiamo continuamente i nostri prodotti ai severi test stabiliti, impegnandoci a dichiararne i risultati e garantendone la veridicità.



7 Personalizzazione

Il livello di personalizzazione che siamo in grado di produrre sulle porte blindate ci permette di dire che "possiamo realizzare la porta che avete in mente". Il nostro reparto "Ricerca e Sviluppo" è strutturato per seguire progetti complessi, sia dal punto di vista stilistico che tecnologico, per creare porte blindate uniche, realizzate su misura per soddisfare ogni gusto e desiderio, con passione, innovazione ed eleganza.



8 Distribuzione

Le nostre porte blindate vengono prodotte solo a Cosseria, un piccolo comune del nord-ovest italiano. Da qui le nostre realizzazioni partono per raggiungere i migliori rivenditori e installatori: le nostre porte arredano abitazioni in tutto il mondo, dalla Svezia al Sud Africa, dagli Stati Uniti alla Cina.

IL COMFORT ABITATIVO

Vivere bene nelle nostre case è sempre più importante. La ricerca del comfort abitativo passa anche attraverso la scelta di prodotti che ci garantiscano benessere psicofisico e una migliore qualità di vita.
Molti sono i fattori che compongono il comfort abitativo: anzitutto il piacere estetico; poi il benessere psicologico derivante da una percezione di sicurezza dei nostri ambienti; infine il benessere ambientale, ottenuto dall'uso di prodotti capaci di durare nel tempo isolandoci da fastidiosi fattori esterni.

IL COMFORT AMBIENTALE

L'isolamento acustico
L'isolamento acustico dai rumori esterni è una caratteristica da non sottovalutare durante la scelta di una porta blindata e Torterolo & Re ha sempre dato molta importanza a questo aspetto.
La classificazione di questi materiali si ottiene tramite specifici test di laboratorio: un lato della porta viene investito da un fortissimo segnale sonoro, mentre dal lato non esposto si misura il rumore residuo. Maggiore è la capacità isolante (espressa in decibel), maggiore sarà la qualità del prodotto testato. E la scelta, per le nostre porte, non può che ricadere su materiali isolanti di altissimo livello.

L'isolamento termico e la formazione di condensa
Buona parte dell'energia impiegata per riscaldare o raffrescare un'abitazione viene dispersa da porte e finestre, cioè dagli elementi che fanno da passaggio tra l'esterno e l'interno. La scelta di una porta ben isolata (trasmittanza termica bassa) è sinonimo di benessere personale e di salvaguardia dell'ambiente. Infatti riducendo il consumo energetico grazie ad una minore dispersione di calore d'inverno e favorendo il mantenimento di aria fresca climatizzata durante l'estate, si avrà conseguentemente un significativo risparmio economico. Più il valore della trasmittanza termica sarà vicino allo 0, migliore sarà la capacità isolante del prodotto di cui si tratta.
La condensa è un fenomeno naturale causato principalmente dall'innalzamento della percentuale di "umidità relativa" nell'aria che tende a tornare allo stato liquido a contatto con le superfici più fredde. È facile intuire che, soprattutto in inverno, le superfici più fredde sono quelle che collegano l'interno con l'esterno di un'abitazione: muri, finestre e, ovviamente, la porta d'ingresso. La scelta deve quindi ricadere su un prodotto ben isolato anche nel nodo telaio/muro come per la serie Confort 09 Plus dotata di un telaio ad interruzione di ponte termico brevettato Torterolo & Re o mediante il "Sistema Controtelaio Confort" che limitano la formazione di condensa nelle condizioni più estreme.

IL COMFORT PSICOLOGICO

La sicurezza e la durabilità
Produrre porte blindate resistenti e sicure fa parte del nostro DNA da oltre 60 anni, per questo abbiamo sempre sottoposto i nostri prodotti ai severi test richiesti dalle normative italiane ed internazionali. La norma europea UNI EN 1627 è lo standard che permette di classificare il livello di resistenza all'effrazione delle porte, classificando sei livelli di resistenza progressivi nella simulazione di differenti capacità ed intenzionalità crescenti da parte di un potenziale ladro. La norma EN 1191, invece, specifica il metodo per determinare la resistenza delle porte a cicli ripetuti di apertura e chiusura, misurandone il conseguente decadimento.
Nel settore delle porte di ingresso pochi produttori ne parlano, ma noi della Torterolo & Re sappiamo quanto sia importante, al momento della scelta di una porta, sapere che sia in grado di durare nel tempo se correttamente usata e mantenuta. I test di laboratorio sulle strutture delle nostre porte certificano che resistono fino a 200.000 cicli senza subire degradi funzionali.

FORMA E DIMENSIONE

Possono essere ad anta singola o a doppio battente, grandi, piccole o con inserti in vetro. Possiamo produrle con tutti i lati rettilinei o prevedere la parte superiore ad arco. I concetti di misura standard o di produzione in serie sono superati: possiamo fare la porta blindata esattamente con le dimensioni e la forma necessaria e con le caratteristiche estetiche più adatte ad arredare la vostra casa.
Ogni porta blindata Torterolo & Re è creata su misura, potendo diversificare dimensioni, forme e colori, scegliendo tra materiali tradizionali o innovativi ed inediti per il settore, abbinabili sia per l'esterno sia per l'interno, fino alla personalizzazione del rivestimento con inserti unici appositamente realizzati.

IL MARCHIO CE

Tutti i prodotti Torterolo & Re sono provvisti di marchio CE. Questo significa che le nostre porte blindate soddisfano i requisiti previsti dalla direttiva Materiali da Costruzione e dalle specifiche norme di prodotto.
Per ottenerlo abbiamo sottoposto i manufatti a severi test presso laboratori riconosciuti e ci impegniamo a dichiarare le loro prestazioni garantendo che i valori esposti rispondano a realtà.

Una componente fondamentale per garantire e aumentare il livello di sicurezza della porta blindata è la scelta della serratura. I tentativi di effrazione avvengono molto spesso agendo forzatamente su di essa cercando, ad esempio, di scassinarla forandola, strappandone il cilindro o rompendone i fissaggi. È quindi imprescindibile che sia dotata di accorgimenti e protezioni che ne impediscano l'apertura, anche se sottoposta ad azioni di questo tipo. In quanto a scelta, offriamo diverse opportunità fra serrature meccaniche con cilindro a profilo europeo e serrature elettroniche motorizzate.

SERRATURE MECCANICHE CON CILINDRO A PROFILO EUROPEO

Ognuno di noi desidera sentirsi protetto tra le mura della propria abitazione. Una componente fondamentale per garantire e aumentare il livello di sicurezza della porta blindata è la scelta della serratura. Ecco perché la scelta della serratura è fondamentale. Le serrature delle nostre porte sono dotate di 8 barriere, studiate proprio per assicurare il massimo della sicurezza passiva.
La serratura meccanica con cilindro a profilo europeo è composta da 2 parti: la struttura, cioè la serratura vera e propria, e il cilindro che è il cuore che comanda il sistema.
A difesa del cilindro c'è il "defender": un sostegno in acciaio per proteggere la porta dai tentativi di spezzamento del cilindro e da scassi di tipo distruttivo.

Cilindro SMART
Sistema meccanico di cifratura a 11 perni attivi.
Chiavi in ottone, dal profilo unico.

Cilindro PRESTIGE
La sicurezza sotto ogni profilo: 6 perni attivi, 4 perni controllo profilo sagomati, 1 perno magnetico.
I dispositivi di sicurezza interni contrastano efficacemente le tecniche di apertura illecita con bumping, picking e tracing.
Chiave a duplicazione protetta.

SERRATURA ELETTRONICA MOTORIZZATA

Offrite alla vostra casa il massimo della sicurezza insieme ad un grande comfort d'uso. La serratura elettronica motorizzata garantisce i massimi standard di sicurezza, integrandosi inoltre con altri sistemi di domotica presenti nell'abitazione. Il giusto equilibrio tra stile, design e tecnologia di ultima generazione con la garanzia di avere sempre sotto controllo la sicurezza della vostra abitazione. Sono molti i vantaggi se si sceglie una serratura elettronica motorizzata:
FACILE: vi basterà un semplice gesto ed il sistema motorizzato si occuperà di aprire e chiudere tutti i chiavistelli della porta, scrocco compreso. Con il semplice accostamento del battente della porta, si attiva automaticamente il sistema ed escono i catenacci fino alla completa chiusura.
SICURA: perché il codice di apertura è unico e non duplicabile, tutti i sistemi di dialogo sono criptati.
FLESSIBILE: più codici di accesso per più persone e quindi possibilità di avere accessi padronali e di servizio.
VERSATILE: è possibile collegarla ai più comuni sistemi di domotica. È possibile comunque aprire la porta con la chiave meccanica.
IMPENETRABILE: elevata sicurezza meccanica contro i tentativi di effrazione.

6 CONFIGURAZIONI vi permetteranno di scegliere come aprire e chiudere la porta della vostra casa: digitando il codice sulla tastiera, oppure con i radiocomandi o semplicemente con lo smartphone o con il riconoscimento della vostra impronta digitale. Scoprite quello più adatto alle vostre esigenze.

NUOVA ELEGANCE

NUOVA ELEGANCE

Personalità raffinata, sicurezza evoluta

Linee sobrie e superfici complanari con la parete o il telaio, su cui lo sguardo scorre senza essere distratto da cerniere o scalini. Isolamento acustico, termico e sistemi di chiusura di ultima generazione a cilindro o elettroniche motorizzate, gestibili tramite tastiera transponder o app: la porta blindata Nuova Elegance esprime con garbo raffinato le più attuali tendenze dell'architettura d'interni insieme al comfort e alla sicurezza più evoluti.

Le porte della serie Nuova Elegance sono fornite di una struttura estremamente robusta in doppia lamiera di acciaio elettrozincato con rinforzi verticali interni, due deviatori laterali a due perni, posti uno in alto e l'altro in basso e piastra anti-trapano a protezione della serratura. Il doppio schermo d'isolamento garantisce performance molto elevate anche sotto il profilo del comfort grazie alla coibentazione interna in lana di roccia e al pannello isolante posto sotto il rivestimento esterno. L'anta è dotata di tre grandi rostri fissi in acciaio saldati alla lamiera esterna e di due robuste cerniere a scomparsa che si inseriscono nel telaio alla chiusura, lasciando il lato interno dell'anta libero da ogni ingombro. Nelle diverse configurazioni di posa Nuova Elegance può avere il pannello complanare con il telaio o con i coprifili o **può essere installa con la sola anta a vista perfettamente complanare con il muro.**



CARATTERISTICHE TECNICHE

- Lamiera esterna elettrozincata spessore 12/10
- Rinforzi interni verticali
- Anta e telaio complanari lato interno
- Cerniere a scomparsa registrabili su due assi
- Struttura in lamiera a doppio scudo termico e acustico
- Spioncino panoramico
- Doppia guarnizione di battuta interna / esterna
- Soglia mobile parafreddo

SICUREZZA	PERFORMANCE	PERSONALIZZAZIONE
●●●●●●●●●○○	●●●●●●●●●○○	●●●●●●●●●●
SECURITY	PERFORMANCE	CUSTOMISATION
Antieffrazione norma Burglar-proof standard **Cl 4 - ENV 1627**	**Abbattimento Acustico** Rw acoustic reduction **Rw 43 dB**	**Trasmittanza Termica Ud** Thermal transmittance Ud **1,0 W/m²K***

NUOVA ELEGANCE

E2C

Un'unica piccola chiave aziona l'intero sistema di chiusura. Gli speciali chiavistelli sagomati a sezione maggiorata con inserto anti-taglio aumentano la resistenza ai tentativi di scasso.
La serratura di sicurezza è dotata di movimento a ingranaggi che rende molto fluido lo scorrimento dei chiavistelli, minimizzando lo sforzo esercitato dalla chiave. Cilindro a profilo europeo - Smart, Excel o Prestige Torterolo & Re - con speciale dispositivo anti-strappo, anti-trapano e anti-estrazione, brevetto Torterolo & Re che blocca il sistema in caso di estrazione forzata del cilindro.

SERRATURA
· Serratura di sicurezza con cilindro a profilo europeo e movimento a ingranaggi
· Chiavistelli sagomati a sezione maggiorata con inserto anti-taglio
· Piastra di protezione serratura in acciaio anti-trapano
· Doppio deviatore a due perni
· Dispositivo anti-tubo e anti-trapano a protezione cilindro
· Sistema brevettato anti-strappo cilindro

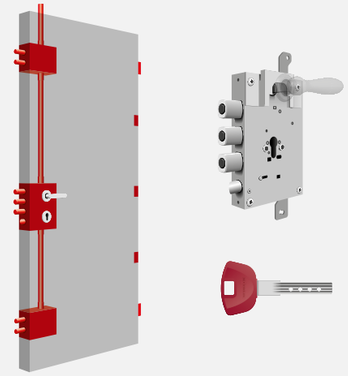

E2S

Doppia serratura: una serratura di sicurezza con movimento a ingranaggi e cilindro a profilo europeo - Smart, Excel o Prestige Torterolo & Re - con speciale dispositivo anti-strappo, anti-trapano e anti-estrazione, brevetto Torterolo & Re, che blocca il sistema in caso di estrazione forzata del cilindro, e una serratura secondaria con cilindro, molto utile quando si voglia limitare l'accesso di eventuali dipendenti o collaboratori: aziona lo scrocco, il chiavistello di chiusura e blocca anche la serratura principale. Su richiesta, il cilindro standard della serratura secondaria può essere sostituito da un cilindro di sicurezza a profilo europeo con dispositivo di protezione cilindro anti-trapano e anti-estrazione; inoltre è possibile masterizzare entrambi i cilindri in modo che un'unica chiave padronale azioni entrambi i meccanismi, e la chiave di servizio solo uno. Gli speciali chiavistelli sagomati a sezione maggiorata con inserto anti-taglio aumentano la resistenza ai tentativi di scasso.

SERRATURA
· Serratura di sicurezza con cilindro a profilo europeo e movimento a ingranaggi
· Chiusura di servizio azionata da cilindro
· Chiavistelli sagomati a sezione maggiorata con inserto anti-taglio
· Piastra di protezione serratura in acciaio anti-trapano
· Doppio deviatore a due perni
· Dispositivo anti-tubo e anti-trapano a protezione cilindro
· Sistema brevettato anti-strappo cilindro

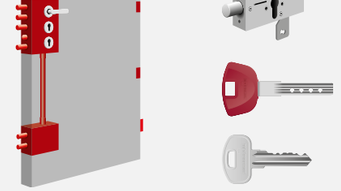

E2X

Questo modello è dotato di una serratura motorizzata di nuova generazione a gestione elettronica. I chiavistelli e lo scrocco, infatti, si ritraggono o escono in modo automatico, con comando impartito dall'esterno digitando il codice personale sul tastierino numerico o accostando alla porta la speciale chiave transponder e, dall'interno, semplicemente premendo un pulsante. Particolarmente indicata per uso domestico, è molto semplice sia nell'utilizzo quotidiano sia nella programmazione. Tramite una connessione bluetooth, la serratura può essere aperta o chiusa direttamente dal vostro smartphone, potendo accedere inoltre a tutte le funzioni di programmazione. Nella versione Lx7 "fingerprint", invece, basterà un semplice accostamento del dito per azionarla.

SERRATURA
· Serratura di sicurezza motorizzata a gestione elettronica
· Funzionamento a rete con batteria tampone
· Cilindro a profilo europeo "Smart" per apertura di emergenza
· Quattro configurazioni disponibili per la gestione dell'apertura
· Piastra di protezione serratura in acciaio anti-trapano
· Doppio deviatore a due perni
· Dispositivo anti-tubo e anti-trapano a protezione cilindro

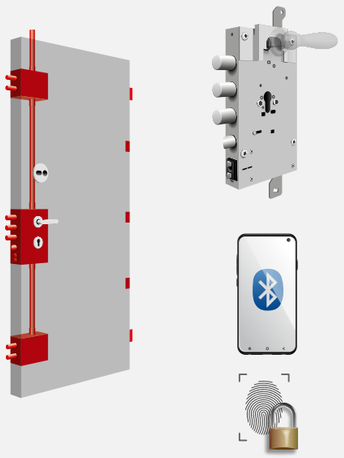

* LE PRESTAZIONI SONO SOGGETTE A VARIAZIONE IN FUNZIONE DELLA MISURA E DELLA CONFIGURAZIONE
LE SCHEDE DI CAPITOLATO POSSONO ESSERE RICHIESTE AI RIVENDITORI/INSTALLATORI O SCARICATE DAL SITO **WWW.TORTEROLOERE.IT**

GOLD PLUS

GOLD PLUS

Non teme confronti

Alle massime prestazioni antieffrazione e alle serrature ad elevatissimo standard di sicurezza si accompagnano performance di assoluto rilievo anche sotto il punto di vista dell'isolamento termico ed acustico.

I modelli sono disponibili nelle versioni in dimensioni standard e su misura ad una o due ante e condividono la stessa struttura in doppia lamiera, coibentata e rinforzata da omega interni con inserto in acciaio al manganese, due doppi deviatori laterali, posti uno in alto e l'altro in basso ed un perno a soffitto. Le porte blindate Gold-Plus si conformano alle più diverse esigenze funzionali differenziandosi nei sistemi di chiusura, tutti di ultima generazione.



CARATTERISTICHE TECNICHE

- Lamiera esterna elettrozincata spessore 12/10
- Rinforzi interni in acciaio anti-taglio
- Cerniere registrabili su due assi
- Telaio in acciaio 20/10
- Spioncino panoramico
- Limitatore di apertura
  (di serie su modelli TR 400 e TR 601)
- Soglia mobile parafreddo

SICUREZZA	PERFORMANCE	PERSONALIZZAZIONE
●●●●●●●●●●	●●●●●●●●●●	●●●●●●●●●●
Antieffrazione norma	**Abbattimento Acustico**	**Trasmittanza Termica Ud**
Cl 4 - ENV 1627	**Rw 40 dB**	**da 1,3 W/m²K***

GOLD PLUS

TR 400

Un'unica chiave comanda l'intero sistema di chiusura. I chiavistelli in acciaio, alloggiano al proprio interno un perno temprato anti-taglio. La serratura è dotata di un movimento a ingranaggi che rende molto fluido lo scorrimento dei chiavistelli, minimizzando lo sforzo esercitato dalla chiave. Caratteristica peculiare del meccanismo è il cilindro di sicurezza a profilo europeo - Smart, Excel o Prestige Torterolo & Re - protetto da un dispositivo anti-trapano e anti-estrazione. La sicurezza è anche garantita da un sistema brevettato che blocca la serratura in caso di estrazione forzata del cilindro.

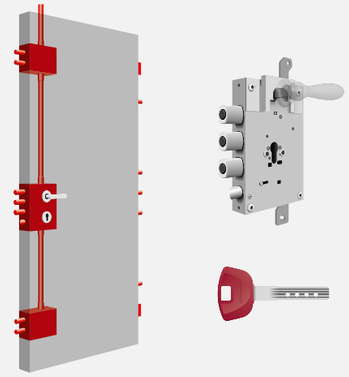

SERRATURA
- Serratura di sicurezza con cilindro a profilo europeo e movimento a ingranaggi
- Chiavistelli con inserto anti-taglio
- Piastra di protezione serratura in acciaio anti-trapano
- Doppio deviatore a due perni con asta a soffitto
- Dispositivo anti-tubo e anti-trapano a protezione cilindro
- Sistema brevettato anti-strappo cilindro

TR 601

Serratura di sicurezza con doppio cilindro a profilo europeo. La serratura principale è dotata di un cilindro di sicurezza - Smart, Excel o Prestige Torterolo & Re - difeso sul lato esterno da un robusto dispositivo anti-trapano e anti-estrazione. La rotazione della chiave e la movimentazione dei chiavistelli sono rese morbide e fluide grazie al movimento a ingranaggi della serratura. I chiavistelli in acciaio alloggiano al proprio interno un perno temprato anti-taglio. La serratura secondaria è azionata da una chiave che comanda lo scrocco e il chiavistello di chiusura e blocca anche la serratura principale, consentendo al padrone di casa di regolare l'accesso del personale di servizio. Nella versione doppia serratura, disponibile su richiesta, la sostituzione del cilindro standard con un cilindro di sicurezza - Smart, Excel o Prestige - dotato di dispositivo di protezione anti-trapano e anti-estrazione, trasforma anche questa chiusura in una serratura di massima sicurezza. Inoltre, si possono masterizzare entrambi i cilindri, in modo che un'unica chiave padronale azioni entrambi i meccanismi e la chiave di servizio solo uno. La sicurezza è anche garantita da un sistema brevettato che blocca la serratura in caso di estrazione forzata del cilindro.

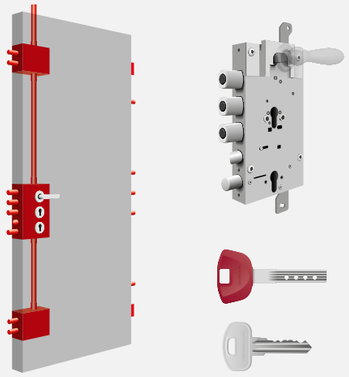

SERRATURA
- Serratura di sicurezza con cilindro a profilo europeo e movimento a ingranaggi
- Chiavistelli con inserto anti-taglio
- Seconda serratura con cilindro a profilo europeo
- Piastra di protezione serratura in acciaio anti-trapano
- Doppio deviatore a due perni con asta a soffitto
- Dispositivo anti-tubo e anti-trapano a protezione cilindro
- Sistema brevettato anti-strappo cilindro

LINX

Serratura di sicurezza motorizzata a gestione elettronica. Con Linx non è più necessaria nessuna manovra di chiusura dello scrocco e dei chiavistelli, perché la porta fa tutto da sé grazie al movimento motorizzato. Il comando può essere impartito digitando il codice personale sulla tastiera numerica o accostando alla porta la speciale chiave transponder. In diverse configurazioni è possibile implementare il sistema con apertura tramite smartphone, con lettore d'impronta digitale e con il collegamento all'impianto domotico di casa vostra.

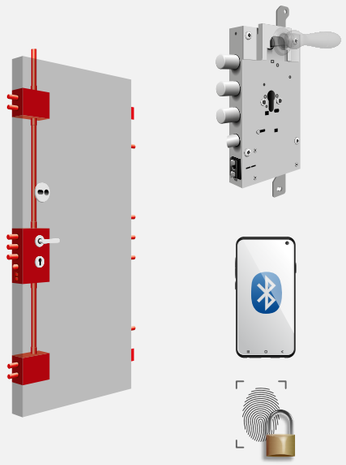

SERRATURA
- Serratura di sicurezza motorizzata a gestione elettronica
- Funzionamento a rete con batteria tampone
- Cilindro a profilo europeo per apertura di emergenza
- Piastra di protezione serratura in acciaio anti-trapano
- Doppio deviatore a due perni con asta a soffitto
- Dispositivo anti-tubo e anti-trapano a protezione cilindro

OPTIONAL
· Lettore biometrico · Gateway

* LE PRESTAZIONI SONO SOGGETTE A VARIAZIONE IN FUNZIONE DELLA MISURA E DELLA CONFIGURAZIONE
LE SCHEDE DI CAPITOLATO POSSONO ESSERE RICHIESTE AI RIVENDITORI/INSTALLATORI O SCARICATE DAL SITO **WWW.TORTEROLOERE.IT**

GOLD

GOLD

Impeccabili in ogni dettaglio

Impeccabili in ogni dettaglio funzionale ed estetico, eccellenti anche sotto il profilo del comfort ambientale, le porte blindate della Serie Gold costituiscono il complemento ideale dell'appartamento di prestigio. Sono disponibili in dimensioni standard o su misura, ad una o due ante.

La struttura in doppia lamiera è rinforzata con omega interni. Gli speciali chiavistelli sagomati a sezione maggiorata aumentano la resistenza ai tentativi di scasso; sono presenti due doppi deviatori laterali, posti uno in alto e l'altro in basso ed un perno a soffitto. Il registro scrocco con piastrina anti-apertura impedisce la manipolazione della serratura con "carta di credito" e facilita la perfetta registrazione della porta. Le ottime prestazioni termiche e acustiche sono assicurate dal materiale isolante distribuito in tutto il volume interno della porta. Le porte della Serie Gold sono disponibili in dimensioni standard o su misura, ad una o due ante e possono essere realizzate anche nelle versioni speciali: con scasso vetrato, con sopraluce e ad arco.

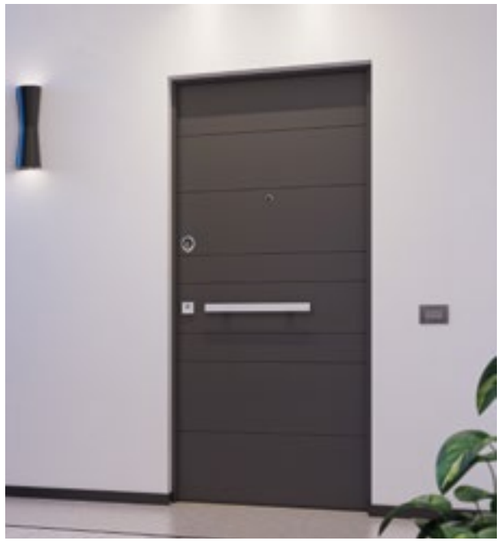

CARATTERISTICHE TECNICHE

- Lamiera esterna elettrozincata spessore 10/10
- Rinforzi interni verticali
- Cerniere registrabili su due assi
- Telaio in acciaio 20/10
- Spioncino panoramico
- Limitatore di apertura
  (disponibile solo per i modelli TR410 e TR611)
- Soglia mobile parafreddo

SICUREZZA	PERFORMANCE	PERSONALIZZAZIONE
●●●●●●●●●○	●●●●●●●●○○	●●●●●●●●●●
Antieffrazione norma	**Abbattimento Acustico**	**Trasmittanza Termica Ud**
Cl 3 - ENV 1627	**Rw 40 dB**	**da 1,3 W/m²K***

GOLD

TR 410

Un'unica chiave comanda l'intero sistema di chiusura. Il chiavistelli in acciaio a sezione maggiorata garantiscono un elevata resistenza all'effrazione. Caratteristica peculiare del meccanismo è il cilindro di sicurezza a profilo europeo - Smart, Excel o Prestige Torterolo & Re - protetto da un dispositivo anti-trapano e anti-estrazione.
La sicurezza è anche garantita da un sistema brevettato che blocca la serratura in caso di estrazione forzata del cilindro.

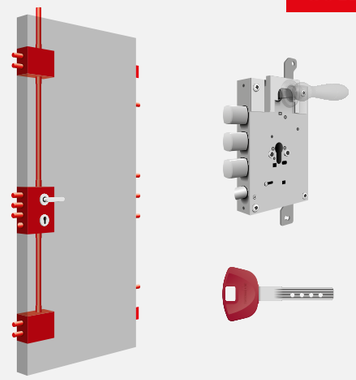

SERRATURA

· Serratura di sicurezza a cremagliera
· Piastra di protezione serratura in acciaio anti-trapano
· Doppio deviatore a due perni con asta a soffitto
· Dispositivo anti-tubo e anti-trapano a protezione cilindro
· Sistema brevettato anti-strappo cilindro

TR 611

Serratura di sicurezza con doppio cilindro a profilo europeo. La serratura di sicurezza è dotata di un cilindro di sicurezza a profilo europeo - Smart, Excel o Prestige Torterolo & Re - difeso sul lato esterno da un robusto dispositivo anti-trapano e anti-estrazione.
La serratura secondaria è azionata da una chiave che comanda lo scrocco e il chiavistello di chiusura e blocca anche la serratura principale, consentendo al padrone di casa di regolare l'accesso del personale di servizio. Su richiesta è possibile sostituire il cilindro di servizio con un cilindro di sicurezza - Smart, Excel o Prestige - dotato di dispositivo di protezione anti-trapano e antiestrazione, trasforma anche questa chiusura in una serratura di massima sicurezza. Inoltre, si possono masterizzare entrambi i cilindri, in modo che un'unica chiave padronale azioni entrambi i meccanismi, e la chiave di servizio solo uno. La sicurezza è anche garantita da un sistema brevettato che blocca la serratura in caso di estrazione forzata del cilindro.

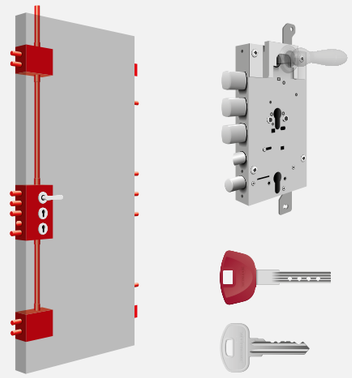

SERRATURA

· Serratura di sicurezza a cremagliera
· Seconda serratura con cilindro a profilo europeo
· Piastra di protezione serratura in acciaio anti-trapano
· Doppio deviatore a due perni con asta a soffitto
· Dispositivo anti-tubo e anti-trapano a protezione cilindro
· Sistema brevettato anti-strappo cilindro

LINX LIGHT

Questo modello è dotato di una serratura motorizzata di nuova generazione a gestione elettronica. I chiavistelli e lo scrocco, infatti, si ritraggono ed escono in modo automatico semplicemente accostando la tessera transponder all'apposito lettore sul lato esterno o premendo un pulsante dal lato interno. Particolarmente indicata per uso domestico, è molto semplice sia nell'utilizzo quotidiano, sia nella programmazione. Facile e rapida da installare, non richiede alcun collegamento alla rete elettrica ed è dotata di un cilindro per l'apertura meccanica d'emergenza. Il funzionamento è garantito da normali batterie alcaline per oltre 15.000 cicli.
Sono disponibili in opzione il collegamento alla rete elettrica, per le situazioni in cui la porta viene usata con grande frequenza, la tastiera numerica esterna con lettore transponder rintegrato ed un cablaggio per comandarne l'apertura a distanza.

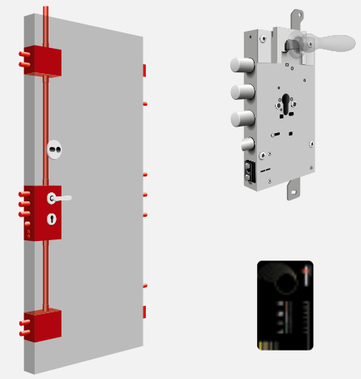

SERRATURA

· Serratura di sicurezza motorizzata a gestione elettronica
· Funzionamento a batterie (o a rete in opzione)
· Cilindro a profilo Europeo per apertura di emergenza "Smart"
· Piastra di protezione serratura in acciaio anti-trapano
· Doppio deviatore a due perni con asta a soffitto
· Dispositivo anti-tubo e anti-trapano a protezione cilindro

* LE PRESTAZIONI SONO SOGGETTE A VARIAZIONE IN FUNZIONE DELLA MISURA E DELLA CONFIGURAZIONE
LE SCHEDE DI CAPITOLATO POSSONO ESSERE RICHIESTE AI RIVENDITORI/INSTALLATORI O SCARICATE DAL SITO **WWW.TORTEROLOERE.IT**

CONFORT

CONFORT 09PLUS

Comfort ambientale ai massimi livelli

La gamma 09Plus rappresenta un'evoluzione del concetto di comfort ambientale, perché offre un eccellente isolamento termico e riduce anche la possibilità di formazione di condensa.

La struttura dell'anta, in doppia lamiera rinforzata da speciali omega interni, oltre alla normale coibentazione in lana di roccia, è dotata di un isolamento innovativo altamente performante per l'eliminazione dei ponti termici lineari.
Il rivoluzionario telaio ad alta prestazione energetica, brevetto esclusivo Torterolo & Re, assolve una doppia funzione: la parte esterna, in acciaio, è concepita per resistere ai tentativi di effrazione; quella interna, in polimero estruso, studiata per interrompere il ponte termico, permette un notevole innalzamento della temperatura superficiale e una riduzione del 40% della formazione di condensa.
Agli elevati contenuti tecnici si abbina un'estetica ricercata e ampiamente personalizzabile grazie alle **cerniere nascoste** e alla vastissima scelta di rivestimenti.



CARATTERISTICHE TECNICHE

- Lamiera esterna elettrozincata spessore 10/10
- Rinforzi interni verticali
- Cerniere registrabili su due assi
- Telaio termico
- Spioncino panoramico
- Limitatore di apertura (disponibile solo per i modelli 09plus C, 09plus S)
- Soglia mobile parafreddo
- Doppio schermo di isolamento termico ed acustico
- Doppia guarnizione di battuta

SICUREZZA	PERFORMANCE	PERSONALIZZAZIONE
●●●●●●●●●○	●●●●●●●●○○	●●●●●●●●●●
Antieffrazione norma	**Abbattimento Acustico**	**Trasmittanza Termica Ud**
Cl 3 - ENV 1627	**Rw 43 dB**	**da 0,9 a 0,8 W/m²K***

CONFORT ISOTERM

Stile e affidabilità con la leggerezza e la resistenza dell'alluminio

La serie Confort è la gamma di porte appositamente studiata per offrire prestazioni al massimo livello dal punto di vista dell'isolamento termico ed acustico. Sono dotate di doppia guarnizione ed uno schermo isolante supplementare posto al di sotto del pannello esterno. Confort è la serie più adatta all'installazione in appartamenti di pregio o case indipendenti con accesso direttamente dall'esterno.

Si aggiunge a questa gamma di porte il nuovo prodotto Confort ISOTERM che unisce alle caratteristiche di base un telaio in alluminio a taglio termico. Questa porta ha il vantaggio di un telaio monoblocco semplice e rapido nell'installazione al pari di un infisso in alluminio.
Il telaio in alluminio è particolarmente indicato per le esposizioni alle intemperie e, con il taglio termico, previene la formazione di condensa. Viene fornito di serie con la soglia in alluminio a taglio termico e quindi con le prestazioni di tenuta all'aria all'acqua ed al vento certificate con prova di laboratorio secondo la norma UNI EN 12207-8-9.
Le cerniere e la serratura sono le stesse delle porte blindate Confort e garantiscono un elevatissimo livello di resistenza all'effrazione.



CARATTERISTICHE TECNICHE

- Lamiere elettrozincate spessore 10/10
- Rinforzi interni verticali
- Doppia coibentazione
- Serratura di sicurezza a cremagliera
- Piastra di protezione serratura in acciaio antitrapano
- Defender antitubo e antitrapano a protezione cilindro
- Doppio deviatore a due perni
- Cerniere registrabili su due assi
- Telaio in alluminio a taglio termico
- Soglia in alluminio a taglio termico
- Soglia mobile parafreddo
- Coibentazione
- 16 punti di fissaggio con ghiere di pressione

SICUREZZA	PERFORMANCE	PERSONALIZZAZIONE
●●●●●●●●●○	●●●●●●●●○○	●●●●●●●●●●
Antieffrazione norma	**Abbattimento Acustico**	**Trasmittanza Termica Ud**
Cl 3 - ENV 1627	**Rw 43 dB**	**1,0 W/m²K***

CONFORT OPEN

Risparmio energetico e sicurezza senza compromessi

La gamma Open, a struttura in doppia lamiera rinforzata con omega verticali interni, è dotata di isolamento interno e di uno speciale schermo isolante posto oltre l'acciaio e non, come in altri casi, due schermi sotto il rivestimento esterno.
Inoltre lo speciale TELAIO CONFORT è dotato di una morbida guarnizione esterna che, in aggiunta a quella di battuta dell'anta, ne raddoppia l'isolamento. Questa speciale progettazione consente di raggiungere un isolamento acustico di 43 Db ed un isolamento termico fino a U=1,0 Wm^2K, mentre in specifiche configurazioni si raggiungono anche eccellenti prestazioni di tenuta all'acqua, all'aria ed al vento.
Queste porte offrono anche elevate prestazioni ai "blower door test", cioè ai test di dispersione termica effettuati per gli edifici ad alta efficienza energetica.



CARATTERISTICHE TECNICHE

- Lamiera esterna elettrozincata spessore 10/10
- Rinforzi interni verticali
- Cerniere registrabili su due assi
- Telaio in acciaio 20/10 CONFORT
- Spioncino panoramico
- Limitatore di apertura
- Soglia mobile parafreddo
- Doppio schermo di isolamento termico ed acustico
- Doppia guarnizione di battuta

È possibile scaricare dal nostro sito le schede tecniche della Confort EX e della Confort BL.

SICUREZZA	PERFORMANCE	PERSONALIZZAZIONE
●●●●●●●●●○	●●●●●●●●○○	●●●●●●●●●●

Antieffrazione norma	Abbattimento Acustico	Trasmittanza Termica Ud
Cl 3 - ENV 1627	**Rw 43 dB**	**1,0 W/m^2K***

Comfort e Benessere

SISTEMA CONFORT PLUS

Con il sistema confort plus Torterolo & Re offre tutte le soluzioni per le varie problematiche specifiche.
Le porte della serie Confort sono particolarmente adatte ad installazioni ove sono richieste prestazioni elevate dal punto di vista del confort abitativo. In diverse configurazioni si prestano ad essere inserite in diversi elementi murari risolvendo le più svariate problematiche di installazione.

OTTIMA RESISTENZA ALL'EFFRAZIONE	RIDUZIONE DI CONDENSA
ELEVATO ISOLAMENTO ACUSTICO	ELIMINAZIONE DEI PONTI TERMICI
ALTO ISOLAMENTO TERMICO	RIDOTTA PERMEABILITÀ ALL'ARIA
	BUONA TENUTA ALLE INTEMPERIE

09Plus/Open/Isoterm C

La serratura è azionata da un cilindro a profilo europeo - Smart, Excel o Prestige Torterolo & Re - ed è dotata di un dispositivo di protezione anti-trapano e anti-estrazione. La chiave aziona due doppi deviatori laterali, posti uno in alto e l'altro in basso.

SERRATURA
· Serratura di sicurezza con cilindro a profilo europeo
· Piastra di protezione serratura in acciaio anti-trapano
· Doppio deviatore a due perni
· Dispositivo anti-tubo e anti-trapano a protezione cilindro
· Sistema brevettato anti-strappo cilindro

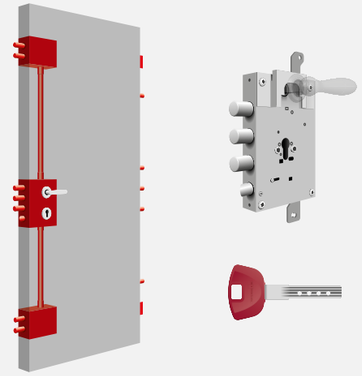

09Plus/Open/Isoterm S

La serratura è azionata da un cilindro a profilo europeo - Smart, Excel o Prestige Torterolo & Re - ed è dotata di un dispositivo di protezione anti-trapano e anti-estrazione. La chiave aziona due doppi deviatori laterali, posti uno in alto e l'altro in basso. Una seconda chiusura azionata con cilindro di servizio aziona un chiavistello, lo scrocco e blocca il funzionamento della serratura principale.

SERRATURA
· Serratura di sicurezza con cilindro a profilo europeo
· Serratura di servizio con cilindro
· Piastra di protezione serratura in acciaio anti-trapano
· Doppio deviatore a due perni
· Dispositivo anti-tubo e anti-trapano a protezione cilindro
· Sistema brevettato anti-strappo cilindro

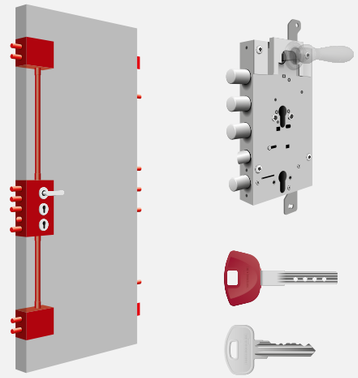

09Plus/Open/Isoterm X

Questo modello adotta una serratura di sicurezza motorizzata a gestione elettronica grazie alla quale non è più necessaria nessuna manovra di chiusura dei chiavistelli perché la porta fa tutto da sé grazie al movimento motorizzato. Il comando può essere impartito digitando il codice personale sulla tastiera numerica o accostando alla porta la speciale chiave transponder. In diverse configurazioni è possibile implementare il sistema con apertura tramite telecomando o con lettore d'impronta digitale. Un ulteriore optional consente invece di interfacciare la porta con i più moderni impianti domotici.

SERRATURA
· Serratura di sicurezza motorizzata
· Funzionamento a sola batteria o con alimentazione a rete
· Quattro configurazioni disponibili per la gestione dell'apertura
· Cilindro a profilo europeo "smart" per l'apertura di emergenza
· Piastra di protezione serratura in acciaio anti-trapano
· Doppio deviatore a due perni
· Dispositivo anti-tubo e anti-trapano a protezione cilindro

OPTIONAL
· Lettore biometrico · Gateway

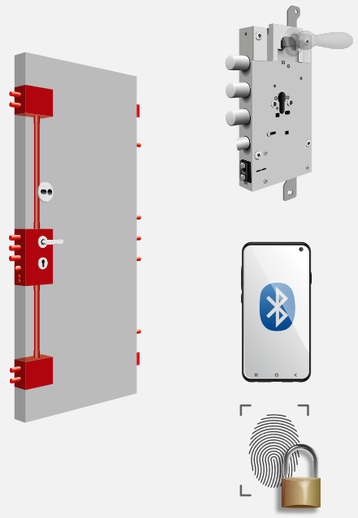

* LE PRESTAZIONI SONO SOGGETTE A VARIAZIONE IN FUNZIONE DELLA MISURA E DELLA CONFIGURAZIONE
LE SCHEDE DI CAPITOLATO POSSONO ESSERE RICHIESTE AI RIVENDITORI/INSTALLATORI O SCARICATE DAL SITO **WWW.TORTEROLOERE.IT**



SUN-LIGHT

La porta Sun-Light costituisce la scelta ideale per chi preferisce la trasparenza del vetro unite ad eccellenti prestazioni non solo a livello di sicurezza, ma anche di isolamento termico ed acustico. Ideale per uffici e studi di professionisti, perfetta come passaggio a terrazzi e giardini, la porta blindata Sun-Light offre libero accesso alla luce, ma blocca fermamente le intrusioni, senza rinunciare al comfort dell'isolamento. Sun-light è disponibile in dimensioni standard o su misura ad una o due ante.

Antieffrazione ENV 1627	**classe 3**
Abbattimento acustico	**Rw 40 dB**
Trasmittanza termica	**Ud = 1,0 W/m² K**

CARATTERISTICHE TECNICHE

- Lamiere elettrozincate spessore 10/10
- Rinforzi interni verticali e orizzontali
- Cerniere registrabili su due assi
- Telaio in acciaio 20/10 CONFORT
- Soglia mobile parafreddo
- Vetro blindato, antiproiettile, con camera isolante

SERRATURE

Chiavistelli in acciaio. Serratura di sicurezza con cilindro a profilo europeo ribassata.

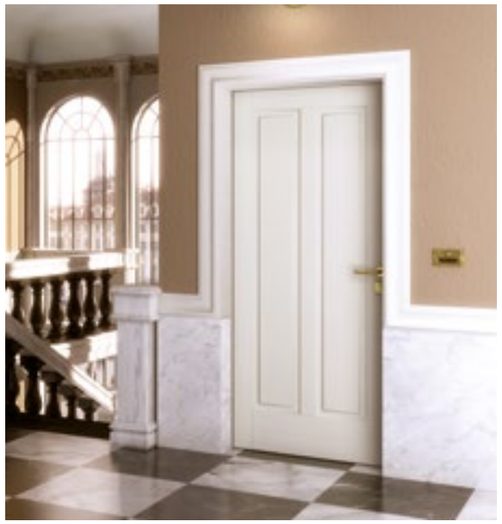

PROTECTION

Porta blindata tagliafuoco.
Le porte della serie Protection, oltre alle eccellenti prestazioni antieffrazione ed isolamento termico e acustico, abbinano la qualità sostanziale di resistenza al fuoco, secondo la normativa UNI EN 1634-1. La gamma offre tre livelli di resistenza al fuoco certificata EI2: Protection 90 per una massima sicurezza, Protection 60 ideale per appartamenti, uffici, data center, hotel e per isolare garage o vani tecnici. Protection 30, particolarmente utilizzata nelle strutture ricettive.

Antieffrazione ENV 1627	**classe 3**
Abbattimento acustico	**Rw 43 dB**
Trasmittanza termica	**Ud = 1,0 W/m² K**
Certificazione UNI EN 1634-1	**$EI_2$90 - $EI_2$60 - $EI_2$30**

CARATTERISTICHE TECNICHE

- Lamiere elettrozincate spessore 10/10
- Rinforzi interni verticali
- 3 cerniere registrabili su due assi
- Telaio in acciaio 20/10 PROTECTION
- Soglia mobile parafreddo

SERRATURE

Chiavistelli in acciaio. Serratura di sicurezza con cilindro a profilo europeo ribassata.



PORTALI

Soluzioni efficaci, funzionali e di sicuro effetto estetico per la protezione di accessi di grandi dimensioni.
Solidi ed imponenti, ma dai movimenti fluidi e dalle finiture prestigiose, i portali sono progettati adottando speciali accorgimenti di maggiorazione strutturale: appositamente concepiti in doppia lamiera di acciaio rinforzata per resistere all'effrazione e rimanere indeformabili nel tempo, garantiscono massima solidità e sicurezza.

Antieffrazione ENV 1627	**classe 3**
Abbattimento acustico	**Rw 40 dB**
Trasmittanza termica	**Ud = 1,3 W/m² K**

CARATTERISTICHE TECNICHE

- Lamiera esterna elettrozincata spessore 10/10
- Rinforzi interni verticali
- Cerniere registrabili in altezza
- Telaio in acciaio 20/10
- Spioncino panoramico
- Limitatore di apertura (disponibile solo per i modelli TR 900 e TR 901)
- Soglia mobile parafreddo

SERRATURE

Chiavistelli in acciaio a sezione maggiorata. Serratura a singolo o a doppio cilindro oppure motorizzata a gestione elettronica.



E-GLIDE

Porta blindata a rotazione verticale.
E-Glide è un brevetto originale Torterolo & Re all'insegna dell'innovazione tecnologica e dello stile: una porta blindata a rotazione verticale che coniuga il feeling estetico richiesto dall'architettura d'interni contemporanea con la funzionalità e la tecnologia. Il design più attuale si sposa con un elevato standard di isolamento termico ed acustico, grazie alla conformazione dei profili e allo schermo isolante interno. E-Glide unisce in sé eccellenti caratteristiche di robustezza e sicurezza e movimenti fluidi e silenziosi.

Antieffrazione ENV 1627	**classe 4**
Abbattimento acustico	**Rw 42 dB**
Trasmittanza termica	**Ud = 1,0 W/m² K**

CARATTERISTICHE TECNICHE

- Telaio portante in acciaio spessore 3 mm
- Struttura anta reticolare a traliccio
- Lamiera esterna elettrozincata spessore 12/10
- Telaio portante in acciaio presso-piegato spesso 3 mm
- Telaio di finitura in acciaio 20/10
- Gruppo di rotazione superiore ed inferiore regolabile
- Sistema di controllo idraulico con freno dinamico
- Soglia mobile parafreddo
- Disponibile con serratura meccanica o con serratura elettronica motorizzata

Libra è un progetto originale Torterolo & Re che cambia le regole del gioco.

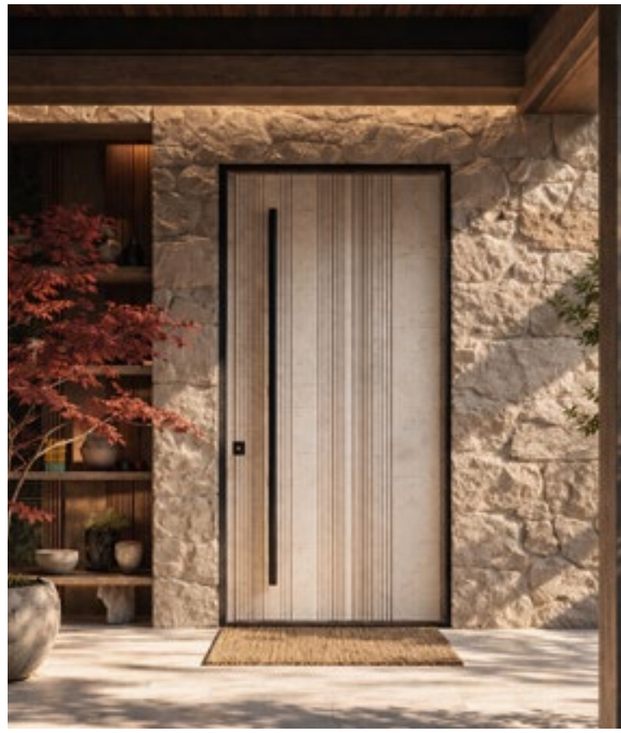

Libra®



Una porta blindata con cerniera a bilico, che consente un movimento di rotazione attorno a un asse verticale decentrato, creando un effetto di apertura unico e visivamente impattante.

MANIGLIE E MANIGLIONI

Ottone	*Alluminio Argento*	*Bronzo*	*Cromo Lucido*	*Cromo Satinato*
				

gamma



Finiture: cromo lucido,
cromo satinato, nero opaco

delta



Finiture: cromo lucido, cromo satinato,
nero opaco, ottone, bianco

AM103
L 600 mm - L 800 mm - L 1200 mm - L 1700 mm



TORONTO
L 600 mm - L 800 mm - L 1200 mm - L 1700 mm



Finiture: cromo lucido, cromo satinato, nero opaco

Design speciale esclusivo T&R



AM124
con defender integrato

Finitura nero opaco

PLANE
L 500 mm



Finiture: cromo lucido, cromo satinato, nero opaco

AM114
L 500 mm



Finiture: cromo lucido, cromo satinato, nero opaco

by **dnd**

NEW HANDLES

SHORT *Design: Karim Rashid*

Linee morbide dall'appeal immediato. Una maniglia dal design compatto ed equilibrato, versatile per stile e finiture.



Finitura ***forte***® grafite satinato



Finitura nero opaco



Finitura ***forte***® oro antico satinato

Finitura cromo satinato



Finitura bronzato



Finitura bronzo satinato

(IN)finito *Design: Alfonso Femia*

Una maniglia non apre solo una porta. Il gesto che accompagna l'apertura o la chiusura di una porta deve far parte della descrizione di un'emozione, nella quotidianità del tempo che ci accompagna.



Finitura ottone lucido



Finitura cromo satinato



Finitura nero opaco



MANIGLIONI TUBE ROUND

L 800 mm





Finitura nero opaco



Finitura ***forte***® grafite satinato



Finitura ***forte***® oro antico satinato

Finitura cromo satinato



Finitura bronzato



Finitura bronzo satinato

POMO QUADRO



Finitura ***forte***® grafite satinato



Finitura nero opaco



Finitura ***forte***® oro antico satinato

Finitura cromo satinato



Finitura bronzato



Finitura bronzo satinato

TORTEROLO & RE

Concept/Graphic design:
adw.it

Print:
Giuseppe Lang Arti Grafiche

TORTEROLO & RE S.p.a.
Via Cornareto 180, 17017 Cosseria (SV) - Italy
C.C.I.A.A. R.E.A. n. SV 47141
Reg. Imp. SV - C.F - P. IVA 00808860092
Capitale Sociale i.v. E 1.000.000,00

torteroloere.it

L'azienda si riserva di apportare, senza preavviso, modifiche nei materiali, nelle finiture e nei disegni dei prodotti presenti in questo catalogo.
I colori dei materiali e delle finiture hanno valore indicativo in quanto soggetti alle tolleranze dei processi di stampa.

Tutti i diritti riservati. Settembre 2026

202609 adw.it

TORTEROLO & RE

Via Cornareto 180 17017 Cosseria SV ph +39 019 51 690 1 torteroloere.it